Стенд испытательный CRi-E

Технический паспорт

ОБЩИЕ СВЕДЕНИЯ ОБ ИЗДЕЛИИ

Стенд CRi-E предназначен для испытания дизельных топливных инжекторов высокого давления системы Common Rail производителей Bosch, Denso, Delphi, Siemens, Cummin, Caterpillar, АЗПИ путем воспроизведения частоты вращения ТНВД, температуры и давления топлива, измерения указанных параметров, а также измерения цикловой подачи инжектора.

Опционально: Присвоение кода коррекции (Delphi C2I C3i, Denso QR, Bosch IMA ISA, Siemens IIC) для записи в ЭБУ автомобиля.

На стенде можно проводить испытание одного (Опционально – до 4 легковых инжекторов одновременно) инжектора системы Common Rail как электромагнитного типа, так и с пьезо элементом путем проверки соответствия наливов инжектора эталонным значениям тест плана. Программное обеспечение на русском языке с тест планами входит в комплект стенда и обновляется бесплатно автоматически через интернет.

Стенд CRi-E предназначен для эксплуатации в закрытом помещении с искусственно регулируемыми климатическими условиями при температуре окружающего воздуха от +20º до +35ºС и верхним значением относительной влажности до 80% при температуре 25ºС.

В качестве рабочей жидкости должна использоваться калибровочная жидкость, которая соответствует международному стандарту ISO 4113-86). Использование дизельного топлива в качестве жидкости не допускается.
Стенд предназначен для испытаний инжекторов Common Rail производителей Bosch, Siemens, Denso, Delphi, АЗПИ.

Diestest – зарегистрированный товарный знак. Незаконное использование ТЗ преследуется по закону.

1.ОСНОВНЫЕ ТЕХНИЧЕСКИЕ ДАННЫЕ.

Таблица 1.

Номер	Модель испытательного стенда	CriE
1	1. Установленная мощность: 1.1 Двигателя электропривода, кВт 1.2. Общая потребляемая мощность, кВт	 4 4,5
2	Входная мощность, В	380
3	Частота, Гц	50
4	Высота до рабочей камеры, мм	950
5	Стендовый ТНВД	Bosch CP3
6	Максимальное давление в рампе, бар	2200
7	Калибровочное давление в рампе, бар	2030
8	Вместимость топливного бака	20 л
9	Габаритные размеры, мм	1250x750x1500
10	Размеры в упаковке	1350x850x1594
11	Масса стенда (не более), кг	360

2. КОМПЛЕКТ ПОСТАВКИ

Таблица 2.

No	Название	Кол-во	Единицы
1	Стенд испытательный CRi-E	1	Шт.
2	Переходник высокого давления M12	1	Шт.
3	Переходник высокого давления M14	1	Шт.
4	Топливоприемник	1	Шт.
5	Жесткая трубка высокого давления	1	Шт.
6	Кабель для подключения Bosch	2	Шт.
7	Кабель для подключения Denso	2	Шт.
8	Кабель для подключения Delphi Euro 4	1	Шт.
9	Кабель для подключения Delphi Euro 5	1	Шт.
10	Кабель для подключения Siemens	1	Шт.
11	Руководство по эксплуатации	1	Шт.
12	Программное обеспечение с тест планами	1	Шт.
13	Персональный компьютер неттоп lenovo	1	Шт.
14	Универсальный стапель	1	Шт.
15	Клавиатура	1	Шт.
16	Мышь	1	Шт.

3. УСТРОЙСТВО СТЕНДА

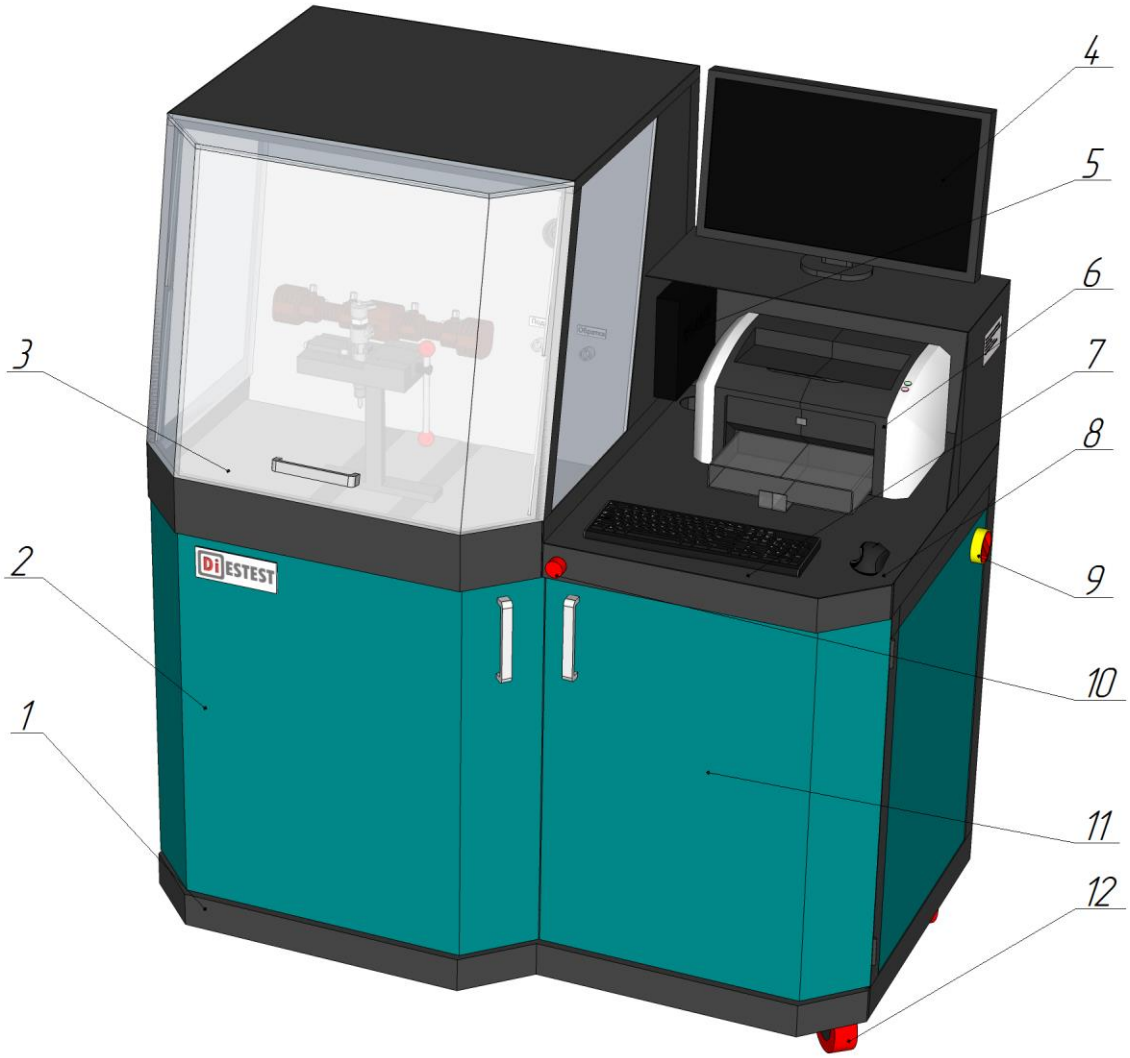

Рисунок 1 – Внешний вид.
1 – Корпус стенда, 2 – Дверца, 3 – Защитный экран, 4 – Монитор, 5 – Системный блок, 6 – Принтер (В комплект не входит), 7 – Клавиатура, 8 – Мышь, 9 – Тумблер запуска, 10 – Аварийный стоп, 11 – Дверца, 12 – Передвижные колеса

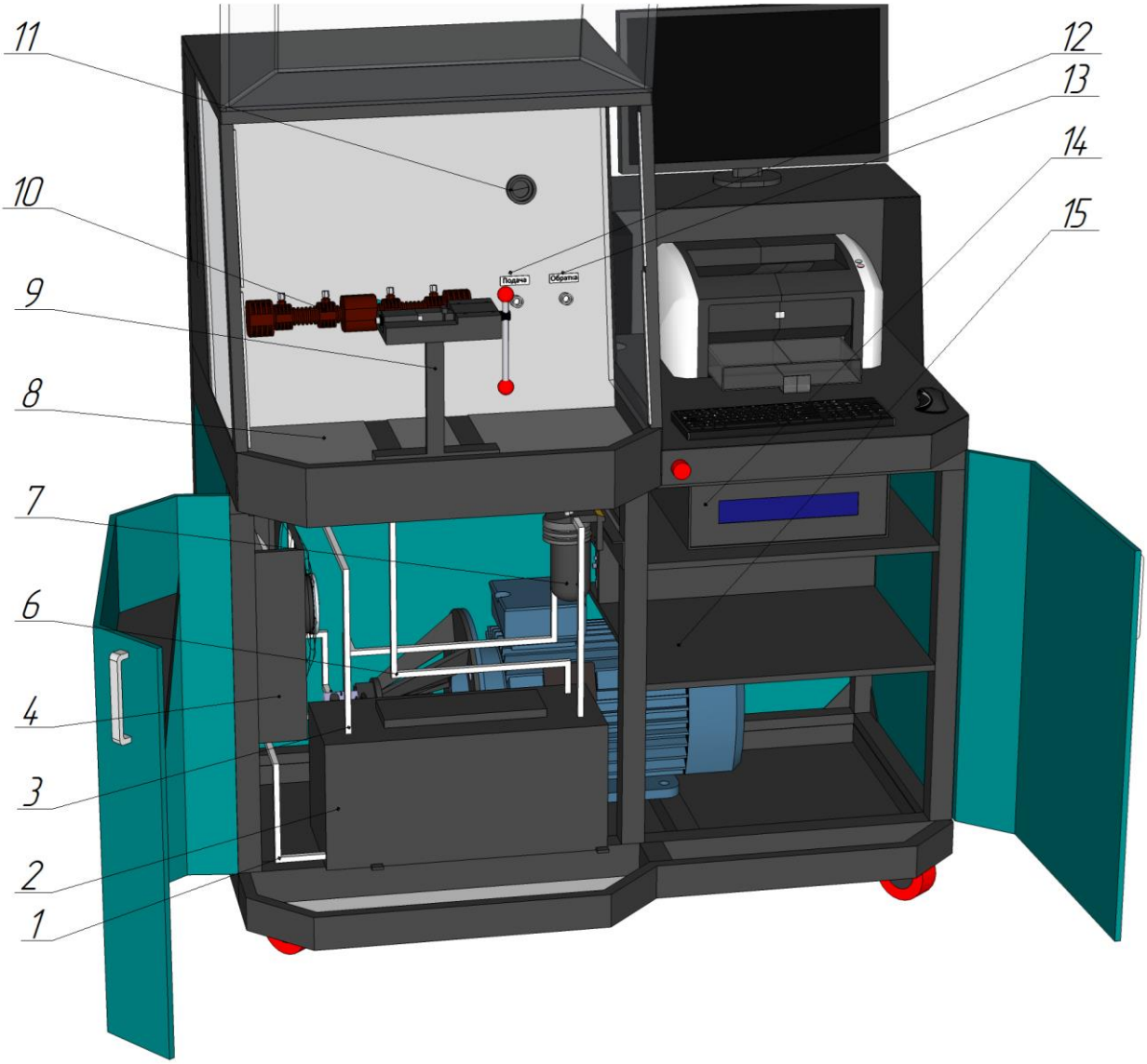

Рисунок 2 – Внутренние компоненты стенда

1 – Линия низкого давления, 2 – Бак для тестовой жидкости, 3 – Линия возврата жидкости, 4 – Радиатор системы охлаждения, 6 – Линия возврата жидкости, 7 – Фильтр подкачка, 8 – Рабочая камера, 9 – Универсальный стапель 10 – Рампа высокого давления, 11 – Разъем для подключения инжектора, 12 – Штуцеры подачи жидкости с распылителя, 13 – Штуцера обратного слива жидкости инжектора, 14 – Главный блок управления стендом, 15 – Полки для хранения принадлежностей.

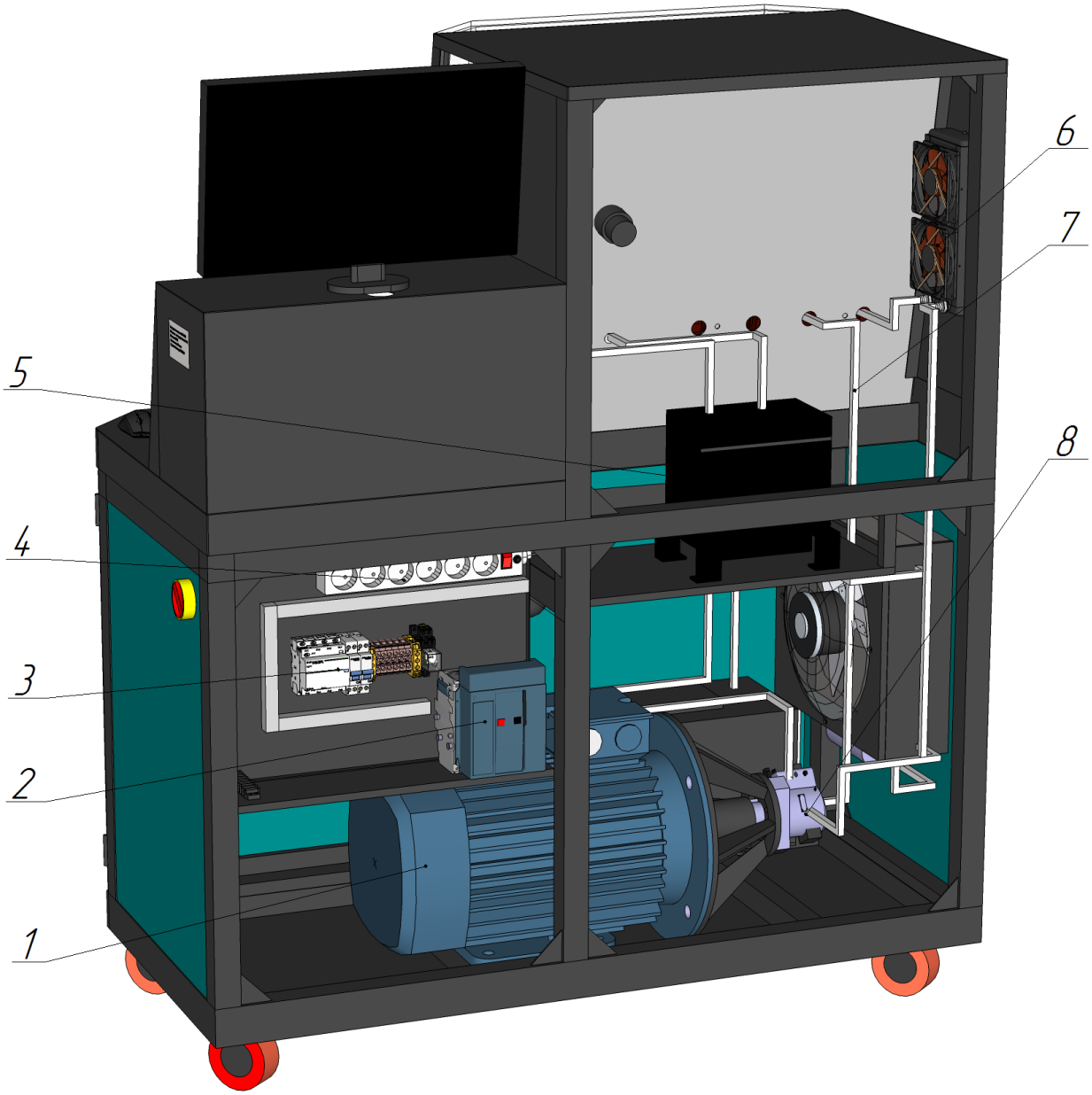

Рисунок 3 – Внутренние компоненты стенда

1 – Электродвигатель, 2 – Частотный преобразователь, 3 – Силовые выключатели, подвод питания, блок реле, 4 – Сетевой фильтр, 5 – Измерительный блок, 6 – Охлаждения обратного слива с рампы, 7 – линия высокого давления, 8 – Топливный насос высокого давления

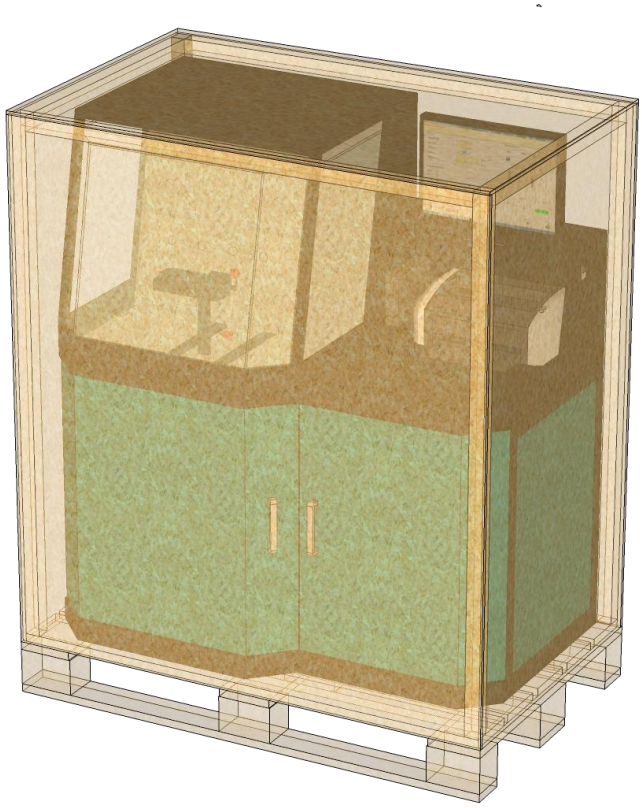

Рисунок 4 – Упаковка
Транспортное положение стенда в обрешетке. Колеса стенда демонтированы, корпус прикручен к деревянному поддону.

Изготовитель:

ООО ДизельТРЕЙД, 660020, г. Красноярск, ул. Спандаряна 10.
ИНН 2465209400 **КПП** 246501001
www.dieseltrade.ru
тел: +7 (391) 291-12-00
e-mail: dieseltrade2012@gmail.com

Соответствует требованиям Технического регламента Таможенного союза ТР ТС 004/2011
О безопасности низковольтного оборудования
ТР ТС